ՀԻՄՆԱԿԱՆ ՋՕ ԼՐԱԿԱԶՄԻ ԱՇԽԱՏԱՆՔԱՅԻՆ ԳԾԱԳՐԵՐԻ ԱՄՓՈՓԱԳԻՐ

ԹԵՐԹ	ԱՆՎԱՆՈՒՄԸ	ԾԱՆՈԹՈՒԹՅՈՒՆ
1	ԽՈՀԱՆՈՑԻ և ՍԱՆՀԱՆԳՈՒՅՑՆԵՐԻ ՕԴԱՓՈԽՈՒԹՅԱՆ ԸՆԴՀԱՆՈՒՐ ՏՎՅԱԼՆԵՐ	
2	ԽՈՀԱՆՈՑԻ և ՍԱՆՀԱՆԳՈՒՅՑՆԵՐԻ ՕԴԱՓՈԽՈՒԹՅԱՆ ՀԱՏԱԿԱԳԻԾ և ՍԽԵՄԱ	

ԲԱՑԱՏՐԱԳԻՐ

:
ՄԱՍՆԱՇԵՆՔԻ ԽՈՀԱՆՈՑՈՒՄ ՆԱԽԱՏԵՍՎԱԾ է ՄԵԽԱՆԻԿԱԿԱՆ ԴՐԴՄԱՄԲ ՕԴԻ ՆԵՐԱԾՄԱՆ ԵՎ ԱՐՏԱԾՄԱՆ ՀԱՄԱԿԱՐԳ: ՕԴԻ ՆԵՐԱԾՈՒՄԸ ԻՐԱԿԱՆԱՑՎՈՒՄ է ՆԵՐԱԾՄԱՆ ԱԳՐԵԳԱՏՈՎ ,ՈՐԸ ԸՆՏՐՎԱԾ է ԵՎՐՈՊԱԿԱՆ Sistemair ՕԴԱՓՈԽՈՒԹՅԱՆ ՀԱՄԱԿԱՐԳԵՐԻ ԱՐՏԱԴՐՈՒԹՅԱՆ ՏՎՅԱԼՆԵՐՈՎ:ԿԱՐԵԼԻ է ՏԵՂԱԴՐԵԼ ԱՅԼ ԱՐՏԱԴՐՈՒԹՅԱՆ , ՆՈՒՅՆ ՊԱՐԱՄԵՏՐԵՐԻ ԵՎ ՈՐԱԿԻ ՍԱՐՔԱՎՈՐՈՒՄՆԵՐ:ԱԳՐԵԳԱՏՆԵՐԸ ՀԱՄԱԼՐՎԱԾ ԵՆ ՕԴԱՓՈԽԻՉՈՎ ,էԼԵԿՏՐԱԿԱՆ ՕԴԱՏԱՔԱՑՈՒՑԻՉՈՎ ԵՎ, ՕԴԻ ՄԱՔՐՄԱՆ ՖԻԼՏՐԵՐՈՎ,,ԱՂՄԿԱԽԼԱՑՈՒՑԻՉՈՎ, ԺԱՄԱՆԱԿԻ ՌԵԼԵՈՎ: ՕԴԻ ՏԱՔԱՑՈՒՄԸ ԵՎ ԿԱՐԳԱՎՈՐՈՒՄԸ ԱՎՏՈՄԱՏ է ԵՎ ԾՐԱԳՐԱՎՈՐՎՈՒՄ է ԳՈՐԾԱՐԱՆՈՒՄ:ԽՈՀԱՆՈՑԻՑ ՕԴԸ ԱՐՏԱԾՎՈՒՄ է ԿԱՆԱԼԱՅԻՆ ՕԴԱՓՈԽԻՉՆԵՐՈՎ : ՍԱՆՀԱՆԳՈՒՅՑԻՑ ՕԴԻ ՀԵՌԱՑՈՒՄԸ ԻՐԱԿԱՆԱՑՎՈՒՄ է ՕԴԱՓՈԽԻՉՆԵՐՈՎ ,ՈՐՈՆՔ ՏԵՂԱԴՐՎՈՒՄ ԵՆ ԱՌԿԱ ՕԴԱՏԱՐ ՀՈՐԱՆԻ ՎՐԱ :

ՊԱՅՄԱՆԱԿԱՆ ՆՇԱՆՆԵՐ

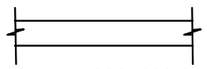

Օդատար

◁ 300x100 Օդափոխության ճաղաշար 300x100

N N	ԱՆՎԱՆՈՒՄԸ	ՉԱՓԸ	ՉԱՓՄԱՆ ՄԻԱՎՈՐ	ՔԱՆԱԿ
	ՕԴԱՓՈԽՈՒԹՅԱՆ Ն-1 ՀԱՄԱԿԱՐԳ			
1	ՆԵՐԱԾՈՂ ԱԳՐԵԳԱՏ	TA 1100 EL	Կ-Տ	1
	ԿԵՆՏՐՈՆԱԽՈՒՅԶ ՕԴԱՓՈԽԻՉ L = 1100 P200ՊԱ էԼԵԿՏՐԱԿԱՆ ՕԴԱՏԱՔԱՑՈՒՑԻՉ Q=15ԿՎՏ ԱՎՏՈՄԱՏ ԿԱՌԱՎԱՐՄԱՆ ԵՎ ՍԱՌԵՑՈՒՄԻՑ ՊԱՀՊԱՆՄԱՆ ՀԱՄԱԿԱՐԳ ՀԱՄԱՊԱՏԱՍԽԱՆ ՏՎԻՉՆԵՐՈՎ ՖԻԼՏՐ EU-5			
	ՆԵՐԱԾՄԱՆ ԱԳՐԵԳԱՏԻ ԼՐԱՑՈՒՑԻՉ ՍԱՐՔԱՎՈՐՈՒՄՆԵՐ			
	ՕԴԻ ՋՍՊԱՆԱԿԱՎՈՐ ՀԵՏԱԴԱՐՁ ՓԱԿԱՆ	EFD250	ՀԱՏ	1
	ՕԴԱՀԱՎԱՔԻՉ ճաղաշար	ITA250	ՀԱՏ	1
	ԱՂՄԿԱԽԼԱՑՈՒՑԻՉ	LDC250	ՀԱՏ	1
	թաՅՄԵՐ	T120	ՀԱՏ	1
	ՖԻԼՏՐ EU-3	BFTA1100/3	ՀԱՏ	1
	ՖԻԼՏՐ EU-5	BFTA1100/5	ՀԱՏ	1
	ճԿՈՒՆ ՆԵՐԴԻՐ	FK250	ՀԱՏ	2
2	ՕԴԱՏԱՐ ՑԻՆԿԱՊԱՏ թիթեղից δ=0.5 ՄՄ	d=250	Գմ	25
3	ՕԴԱՓՈԽՈՒԹՅԱՆ ճաղաշար	300x150 150x150	ՀԱՏ ՀԱՏ	10 1
4	ՕԴԱՓՈԽՈՒԹՅԱՆ ճաղաշար	d=250	ՀԱՏ	1
5	ԱՆՑՔԵՐԻ ԲԱՑՈՒՄ ՊԱՏԵՐՈՒՄ ՕԴԱՏԱՐՆԵՐԻ ՀԱՄԱՐ ԱՆՑՔԵՐԻ ԲԱՑՈՒՄ ՇԱՇԿԻ ՎՐԱ ՕԴԱՏԱՐՆԵՐԻ ՀԱՄԱՐ	d=250 d=315	ՀԱՏ ՀԱՏ	1 2
6	ՕԴԱՏԱՐ ՑԻՆԿԱՊԱՏ թիթեղից δ=0.5 ՄՄ	d=200	Գմ	10
7	ՕԴԱՏԱՐ ՑԻՆԿԱՊԱՏ թիթեղից δ=0.5 ՄՄ	d=150	Գմ	3
8	ԱՂՄԿԱԽԼԱՑՈՒՑԻՉ ԱՂՄԿԱԽԼԱՑՈՒՑԻՉ	d=200,L=600 d=315,L=600	ՀԱՏ	1 1
9	ԳԼԽԱՆՈՑ ՑԻՆԿԱՊԱՏ թիթեղից d=250/d=200 ՕԴԱՏԱՐՆԵՐԻ ՎՐԱ		ՀԱՏ/Մ^2	1/0.3 1/0.2
10	ՑԻՆԿԱՊԱՏ թիթեղից գոգնոցի կառուցում տանիք դուրս եկող օդատարների շուրջը		Մ^2	1.0
11	ՑԻՆԿԱՊԱՏ թիթեղից գոգնոցի սալօջախների վրա 1500x900		ՀԱՏ/Մ^2	1/2.8
12	ԿԱՆԱԼԱՅԻՆ ՕԴԱՓՈԽԻՉ	L=800մ^3/ժամ	ՀԱՏ	1
13	ԿԱՆԱԼԱՅԻՆ ՕԴԱՓՈԽԻՉ	L=400մ^3/ժամ	ՀԱՏ	1
14	ՊԱՏԻՆ ՏԵՂԱԴՐՎՈՂ ՕԴԱՓՈԽԻՉ	L=100մ^3/ժամ	ՀԱՏ	1

ԽՈՀԱՆՈՑԻ, ԼՎԱՑՔԱՏԱՆ ՕԴԱՓՈԽՈՒԹՅԱՆ ՀԱՏԱԿԱԳԻԾ
Մ 1:100

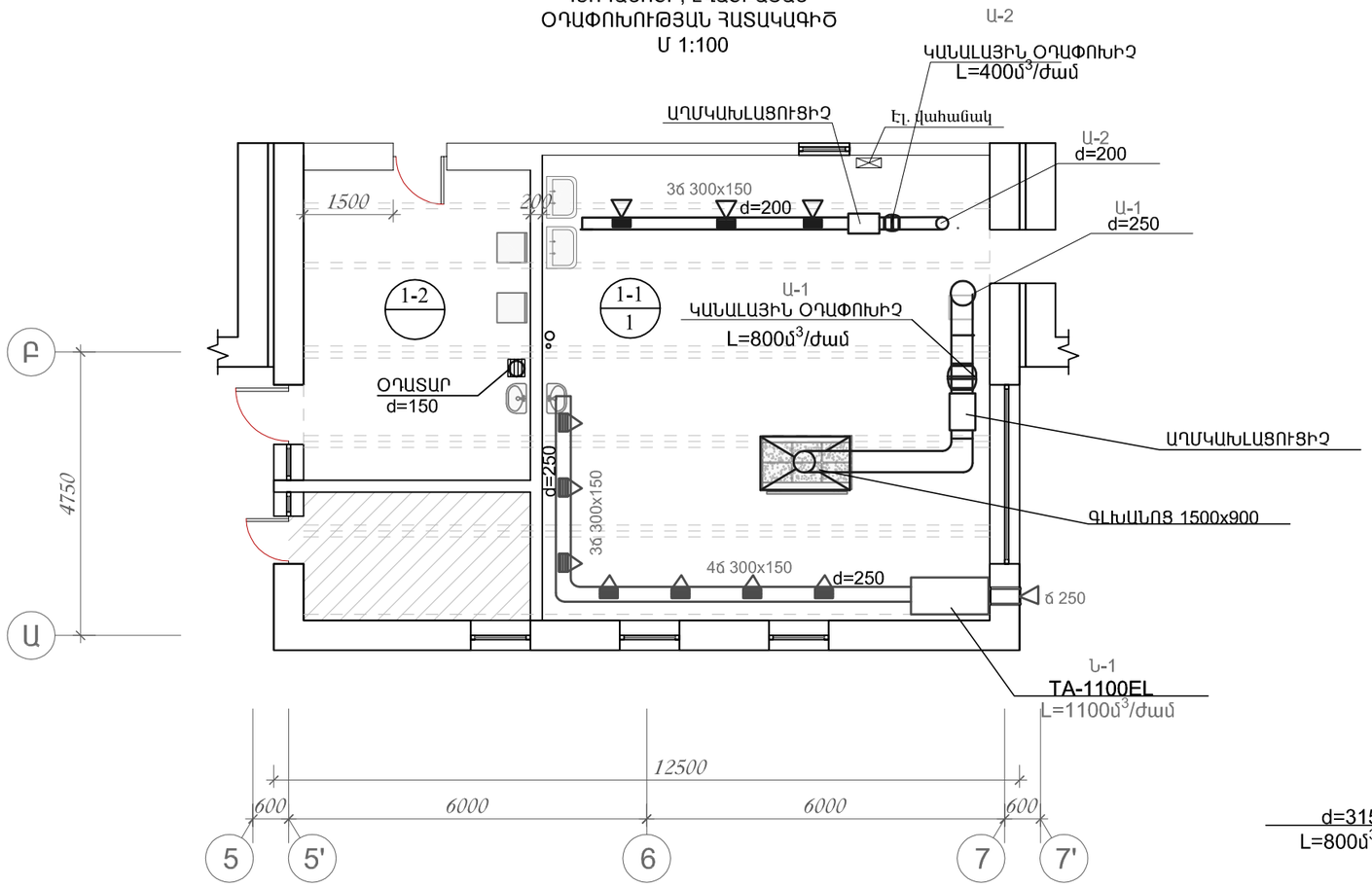

ՍԵՆՔԵՐԻ ԱՆՎԱՆԱՑԱՆԿ

ՍԵՆ. NN	ԱՆՎԱՆՈՒՄԸ	ՄԱԿ. (Մ²)
1	2	3
1-1	ԽՈՀԱՆՈՑ	59.00
1-2	ԼՑԱՑՔԱՏՈՒՆ	20.20
1-3	ԸՆԴՀԱՆՈՒՐ ՍԱՆՀԱՆԳՈՒՅՑ	4.30
1-4	ՊԱՀԵՍՏ	2.65
		86.15
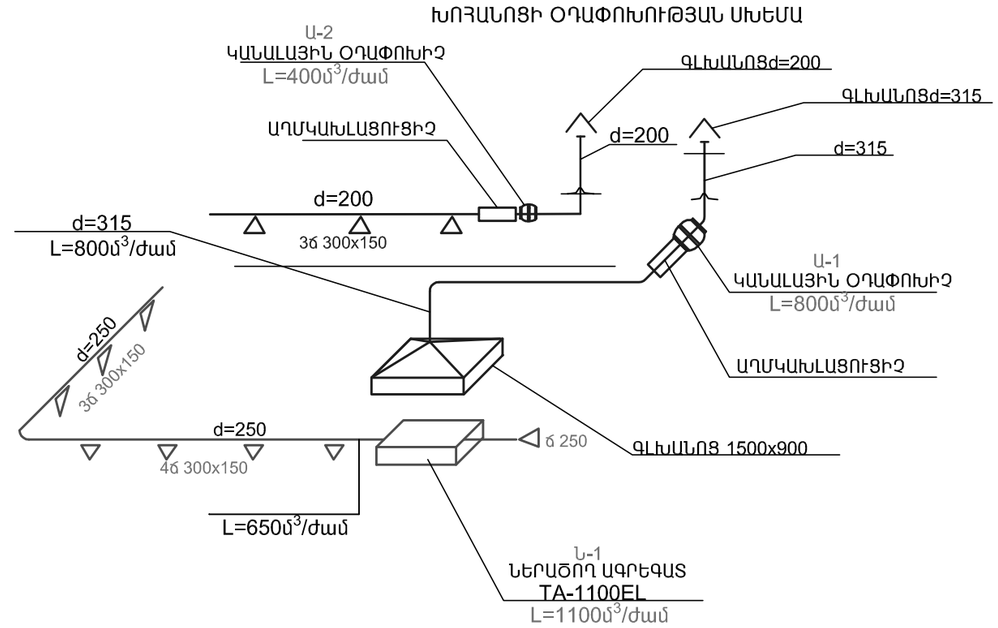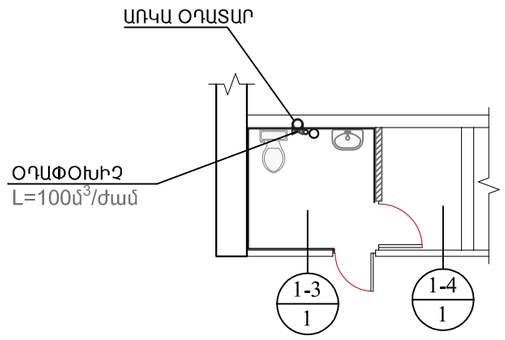
ԽՈՀԱՆՈՑԻ ՕԴԱՓՈԽՈՒԹՅԱՆ ՍԽԵՄԱ